1617C0565

Miroir "LUNA FREE"

rétroéclairé à LED lumière naturelle 4000 K - L700xH700xP28 mm - avec châssis arrière en aluminium, sans prise ni interrupteur

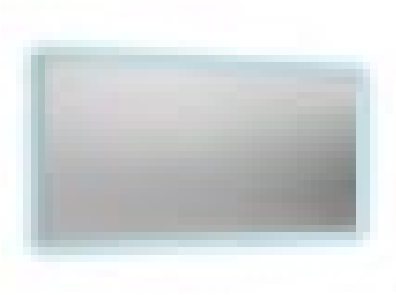

Codice	Descrizione	H.	L.
0SB2050070A1	Specchiera LUNA FREE Retroilluminata H.500 L 700	**500**	**700**
0SB2070050A1	Specchiera LUNA FREE Retroilluminata H.700 L 500	**700**	**500**
0SB2070070A1	Specchiera LUNA FREE Retroilluminata H.700 L 700	**700**	**700**
0SB2070080A1	Specchiera LUNA FREE Retroilluminata H.700 L 800	**700**	**800**
0SB2070090A1	Specchiera LUNA FREE Retroilluminata H.700 L 900	**700**	**900**
0SB2070105A1	Specchiera LUNA FREE Retroilluminata H.700 L1050	**700**	**1050**
0SB2070120A1	Specchiera LUNA FREE Retroilluminata H.700 L1200	**700**	**1200**
0SB2070140A1	Specchiera LUNA FREE Retroilluminata H.700 L1400	**700**	**1400**

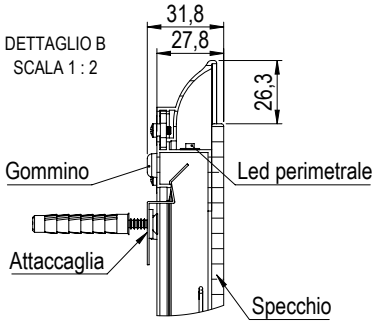

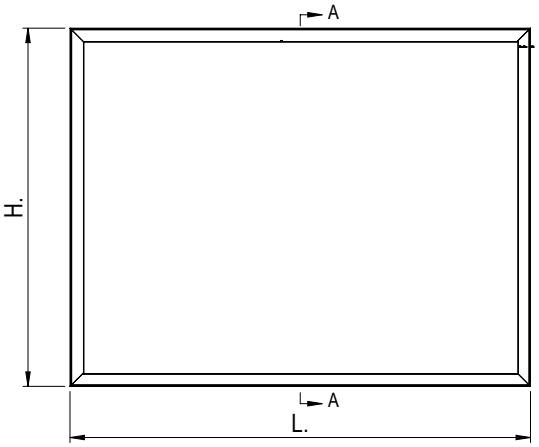

SEZIONE A-A

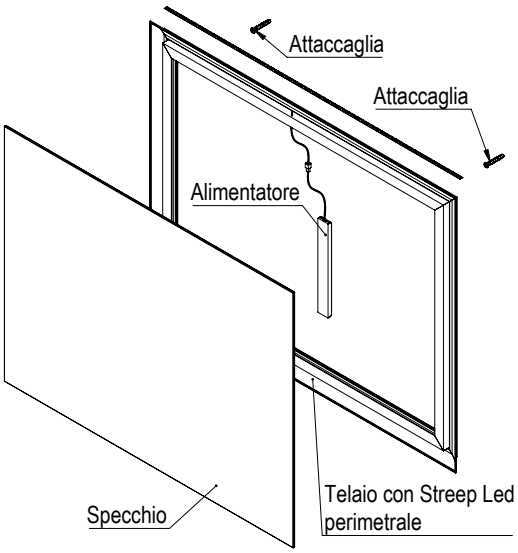

infos & tarif en vigueur :

Photos non contractuelles. **Tarifs mentionnés à titre indicatif selon la date d'exportation du document.** Seules les offres établies par nos conseillers de vente font foi. Les dimensions en millimètres s'entendent sous réserve des tolérances d'usine, d'éventuelles modifications ultérieures, de même que de nouvelles possibilités de montage. La responsabilité ne peut être engagée en cas de cotes manquantes ou erronées (CO art. 100). Nos conditions générales de ventes et la tarification de notre service de livraison sont disponibles sur notre site internet : https://magenta.ch/cgv.html • https://www.magenta.ch/logistique.html

© 2 octobre 2023 8:26

0 000000 000000

MAGENTA Home Design SA
www.magenta.ch
+ 41 848 308 308

Lausanne • Showroom & Administration
Chemin de Mongevon 2
1023 Crissier (VD)

Genève • Showroom
Chemin du Château-Bloch 11
1219 Le Lignon (GE)

Entrepôt - Logistique
Chemin de la Gottrause 5-7,
1023 Crissier (VD)