1616M3605

Elément inférieur sous-lave-mains MELODIE22 NOVO,

L39.5xH50xP33 cm, Caisson int. 10F-Nob.Grigio fumé, pour lave-mains O'Novo 45 cm (434445) 1 porte ouverture à droite, corps/faces mélaminé, Finition Dekorativo 3D à choix, SYSTEM M, poignée à choix

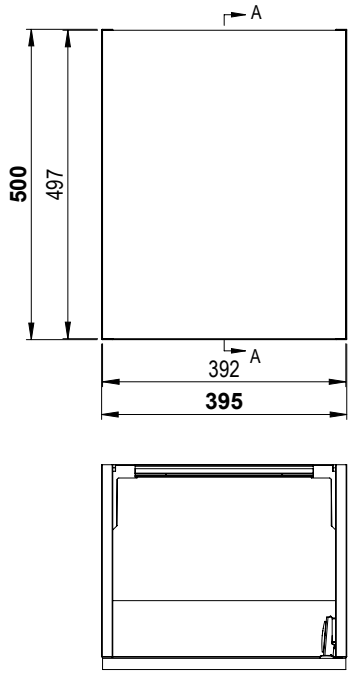

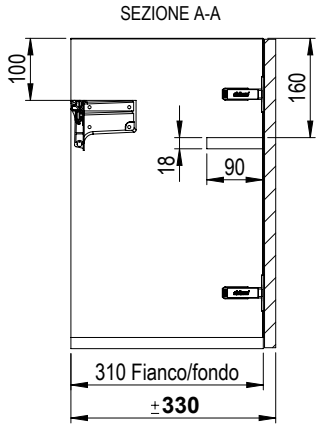

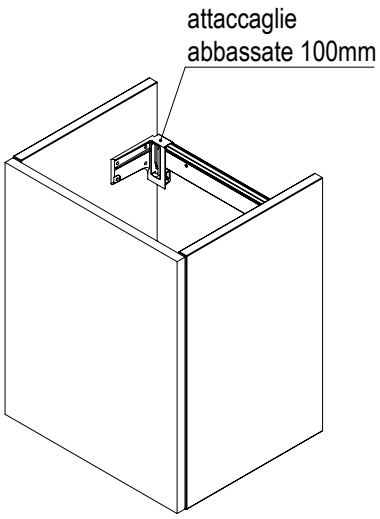

infos & tarif en vigueur :

Photos non contractuelles. **Tarifs mentionnés à titre indicatif selon la date d'exportation du document.** Seules les offres établies par nos conseillers de vente font foi. Les dimensions en millimètres s'entendent sous réserve des tolérances d'usine, d'éventuelles modifications ultérieures, de même que de nouvelles possibilités de montage. La responsabilité ne peut être engagée en cas de cotes manquantes ou erronées (CO art. 100). Nos conditions générales de ventes et la tarification de notre service de livraison sont disponibles sur notre site internet :
https://magenta.ch/cgv.html • https://www.magenta.ch/logistique.html

© 19 juillet 2023 2:38

0 000000 000000

MAGENTA Home Design SA
www.magenta.ch
+ 41 848 308 308

Lausanne • Showroom & Administration
Chemin de Mongevon 2
1023 Crissier (VD)

Genève • Showroom
Chemin du Château-Bloch 11
1219 Le Lignon (GE)

Entrepôt - Logistique
Chemin de la Gottrause 5-7,
1023 Crissier (VD)