1616C4119

Ensemble JUST • Lavabo 120x46x7.5 cm

céramique blanc brillant - bonde comprise avec finition vasque, trop-plein rond en finition chromé - élément inférieur sous-lavabo, L120xH56xP46 cm, Caisson intérieur 10F-Nob.Grigio fumé, 2 Tiroirs 25/25 cm - corps/faces laqué, Finitions Laqué couleur brillante à choix, SYSTEM M3, poignée Gola (gorge supérieure et centrale et côtés biseautés 45°)

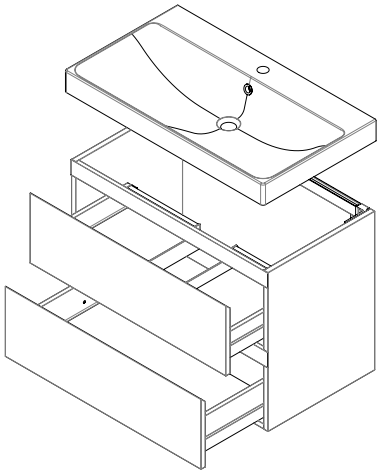

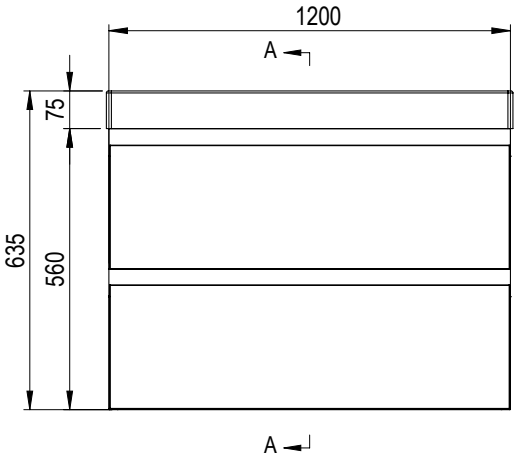

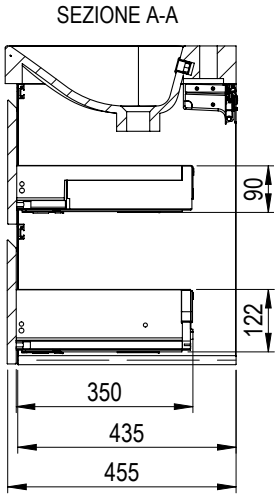

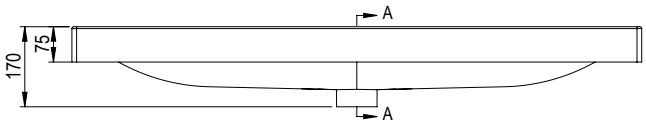

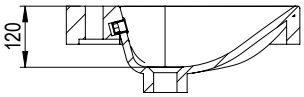

SEZIONE A-A

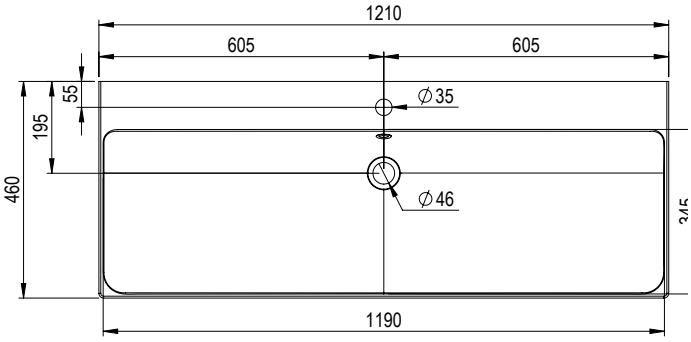

infos & tarif en vigueur :

Photos non contractuelles. **Tarifs mentionnés à titre indicatif selon la date d'exportation du document.** Seules les offres établies par nos conseillers de vente font foi. Les dimensions en millimètres s'entendent sous réserve des tolérances d'usine, d'éventuelles modifications ultérieures, de même que de nouvelles possibilités de montage. La responsabilité ne peut être engagée en cas de cotes manquantes ou erronées (CO art. 100). Nos conditions générales de ventes et la tarification de notre service de livraison sont disponibles sur notre site internet : http://magenta-sa.ch/cgv.html http://www.magenta-sa.ch/logistique.html.

© 23 novembre 2022 1:30

2 102476 000008

MAGENTA Home Design SA
www.magenta-sa.ch
+ 41 848 308 308

Lausanne • Showroom & Administration
Chemin de Mongevon 2
1023 Crissier (VD)

Genève • Showroom
Chemin du Château-Bloch 11
1219 Le Lignon (GE)

Entrepôt - Logistique
Chemin de la Gottrause 5-7,
1023 Crissier (VD)