1614C0078

Cadre de montage FR 5300 FLEX PLUS, H 4,9-16,4 cm réglable jusqu'à 150 x 180 cm pour tous les Superplan/Duschplan/ Conoflat/Ladoplan

- adapté aux receveurs de douche plats et extraplats
- Adaptation de la dimension jusqu'à 90 x 90 cm ou 120 x 120 cm
  et 150 x 180 cm pour les receveurs de douche carrés et rectangulaires
  et 100 x 100 cm pour les receveurs de douche en quart de cercle et pentagonaux
  (les profilés de liaison en aluminium peuvent être raccourcis pour les dimensions inférieures à l'aide des marquages sur le profilé)
- Les pieds sont insonorisés, isolation phonique optimale selon
  DIN 4109/A1 en combinaison avec le kit d'isolation phonique DWS de KALDEWEI (voir le certificat d'isolation acoustique KALDEWEI)

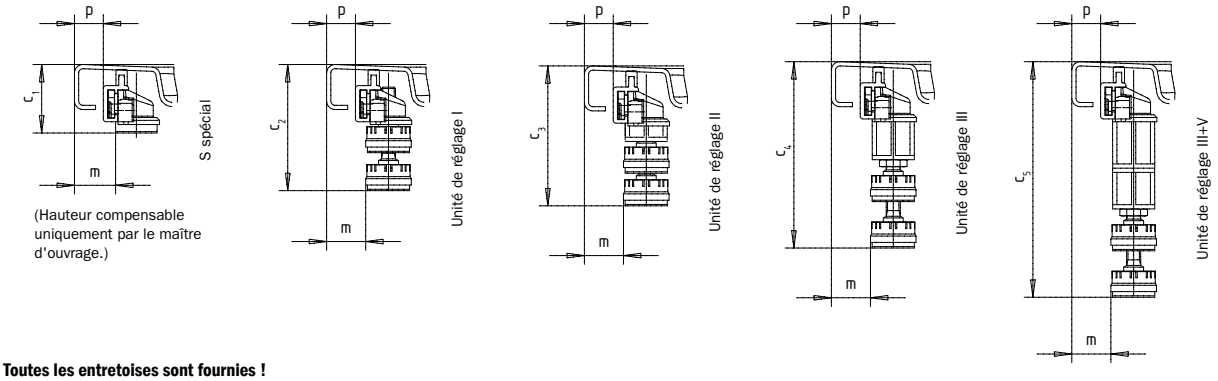

Toutes les entretoises sont fournies !

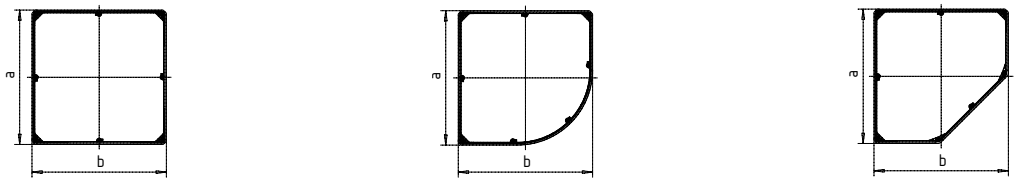

		Receveurs de douche rectangulaires			Receveurs de douche en quart de cercle	Receveurs de douche pentagonaux
		90/90	**120/120**	**150/180***	**100/100**	**100/100**
Longueur extérieure	a	859	1159	1459	959	959 mm
Largeur extérieure	b	859	1159	1759	959	959 mm
Hauteur de montage (non ajustable)	c_1	49	49	49	49	49 mm
Hauteur de montage	c_2	63-77	63-77	63-77	63-77	63-77 mm
Hauteur de montage	c_3	75-99	75-99	75-99	75-99	75-99 mm
Hauteur de montage	c_4	97-131	97-131	97-131	97-131	97-131 mm
Hauteur de montage	c_5	131-164	131-164	131-164	131-164	131-164 mm
Distance bord / profil du cadre	p	20	20	20	20	20 mm
Distance bord / pied	m	28	28	28	28	28 mm

Document et photos non-contractuels. Tarif selon la date d'exportation du pdf, mentionné à titre indicatif. Les dimensions en millimètres s'entendent sous réserve des tolérances d'usine, d'éventuelles modifications ultérieures, de même que de nouvelles possibilités de montage. La responsabilité ne peut être engagée en cas de cotes manquantes ou erronées (CO art. 100)

MAGENTA Home Design SA
www.magenta-sa.ch
+ 41 848 308 308

Lausanne • Showroom & Administration
Chemin de Mongevon 2
1023 Crissier (VD)

Genève • Espace Promotions
Chemin du Château-Bloch 11
1219 Le Lignon (GE)

Entrepôt - Logistique
Chemin de la Gottrause 5-7,
1023 Crissier (VD)

Conditions générales de vente disponible sur www.magenta-sa.ch/cgv.html

© 1 juin 2021 11:18