4010116

Receveur de douche Melodie19 N°01,

90 x 75 x 14 cm, acier isolation phonique trou d'écoulement D 52 mm, standard, blanc, à combiner avec garniture 4030387

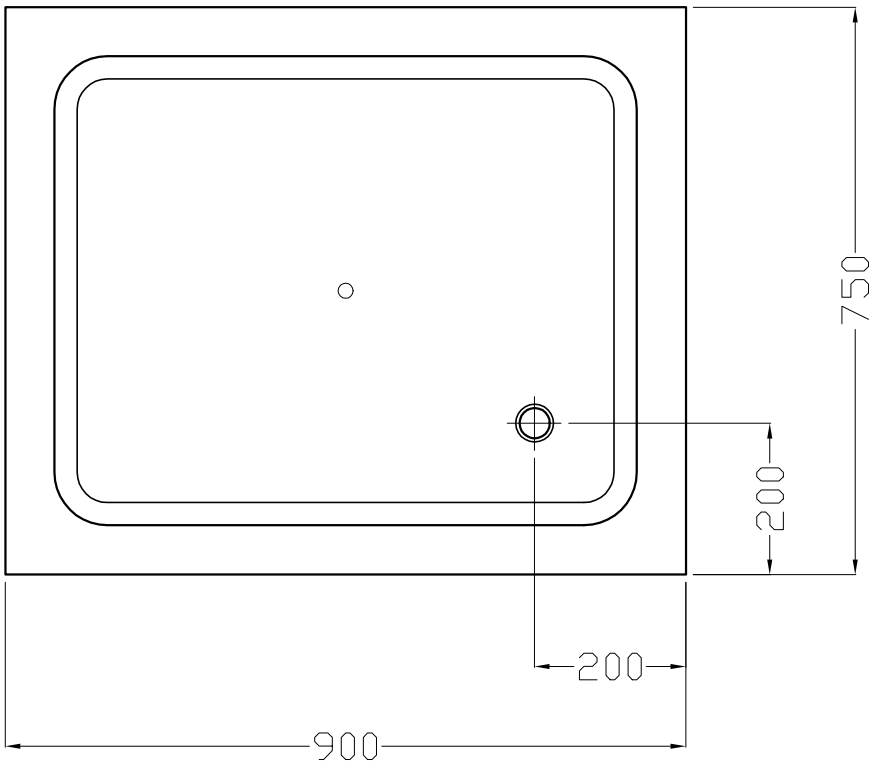

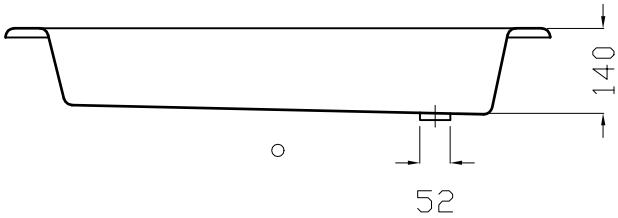

Les dimensions en millimètres s'entendent sous réserve des tolérances d'usine, d'éventuelles modifications ultérieures, de même que de nouvelles possibilités de montage. La responsabilité ne peut être engagée en cas de cotes manquantes ou erronées (CO art. 100)

© 1 AVRIL 2020 1:41