4010100

Receveur de douche Symphonie[19] N°01,
75 x 170 x 3,2 cm acier isolation phonique trou d'écoulement D 120 mm, standard, blanc

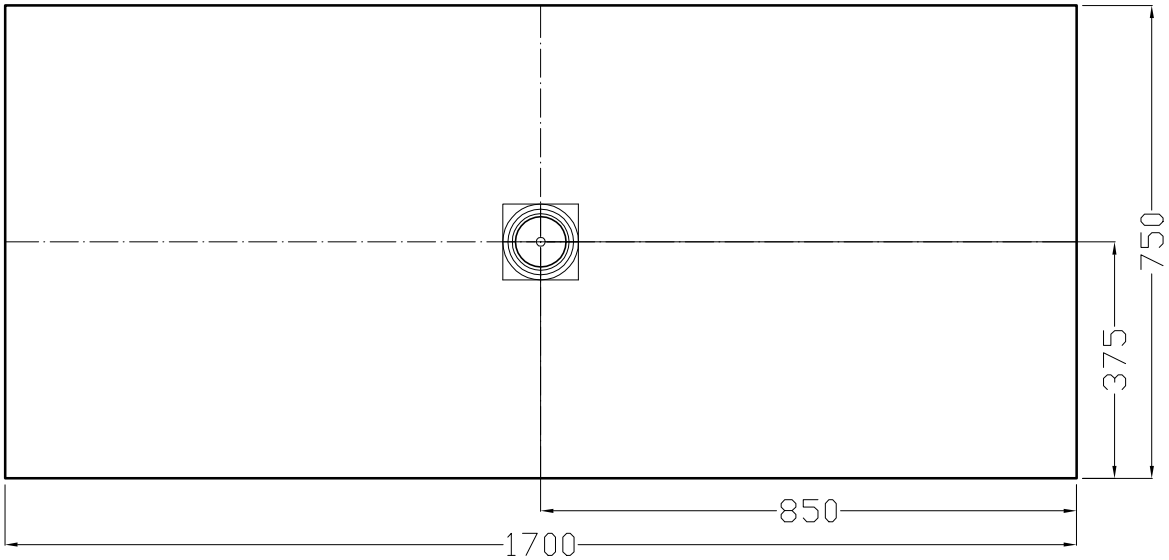

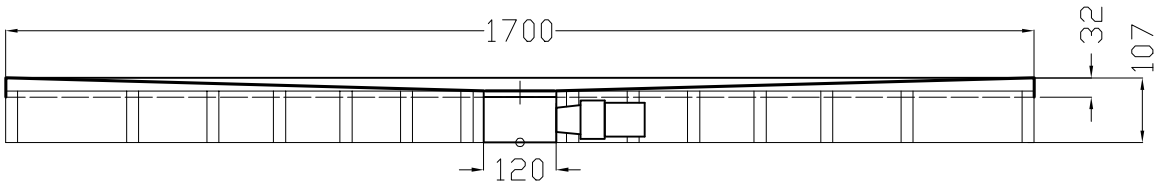

Les dimensions en millimètres s'entendent sous réserve des tolérances d'usine, d'éventuelles modifications ultérieures, de même que de nouvelles possibilités de montage. La responsabilité ne peut être engagée en cas de cotes manquantes ou erronnées (CO art. 100)

MAGENTA Home Design SA
www.magenta-sa.ch
+41 848 308 308

Genève • Show Room
Chemin du Château-Bloch 11
1219 Le Lignon (GE)

Lausanne • Show room & Administration
Chemin de Mongevon 2
1023 Crissier (VD)

Entrepôt - Logistique
Chemin de la Gottrause 5-7,
1023 Crissier (VD)

Conditions générales de vente disponible sur www.magenta-sa.ch

© 1 AVRIL 2020 11:47