Massskizze / Montageanleitung Illuminato 2.0
Fiche de mesure / Instruction de montage Illuminato 2.0
Scheda misure / Istruzione di montaggio Illuminato 2.0

Keller Spiegelschränke guten-morgen.ch

614512 Keller Art. Nr. 314003173	Illuminato 2.0 500/1T/BL Illuminato 2.0 500/1P/CG Illuminato 2.0 500/1P/CS	**614518** Keller Art. Nr. 314003413	Illuminato 2.0 1000/2T Illuminato 2.0 1000/2P Illuminato 2.0 1000/2P	**614524** Keller Art. Nr. 314003913	Illuminato 2.0 1800/3T Illuminato 2.0 1800/3P Illuminato 2.0 1800/3P
614513 Keller Art. Nr. 314003183	Illuminato 2.0 500/1T/BR Illuminato 2.0 500/1P/CD Illuminato 2.0 500/1P/CD	**614519** Keller Art. Nr. 314003513	Illuminato 2.0 1200/2T Illuminato 2.0 1200/2P Illuminato 2.0 1200/2P		
614514 Keller Art. Nr. 314003013	Illuminato 2.0 600/1T/BL Illuminato 2.0 600/1P/CG Illuminato 2.0 600/1P/CS	**614521** Keller Art. Nr. 314003733	Illuminato 2.0 1300/2T Illuminato 2.0 1300/2P Illuminato 2.0 1300/2P		
614515 Keller Art. Nr. 314003023	Illuminato 2.0 600/1T/BR Illuminato 2.0 600/1P/CD Illuminato 2.0 600/1P/CD	**614520** Keller Art. Nr. 314003723	Illuminato 2.0 1300/3T Illuminato 2.0 1300/3P Illuminato 2.0 1300/3P		
614516 Keller Art. Nr. 314003073	Illuminato 2.0 800/2T Illuminato 2.0 800/2P Illuminato 2.0 800/2P	**614522** Keller Art Nr. 314003613	Illuminato 2.0 1500/3T Illuminato 2.0 1500/3P Illuminato 2.0 1500/3P		
614517 Keller Art. Nr. 314003313	Illuminato 2.0 900/2T Illuminato 2.0 900/2P Illuminato 2.0 900/2P	**614523** Keller Art Nr. 314003813	Illuminato 2.0 1500/3T Illuminato 2.0 1500/3P Illuminato 2.0 1500/3P		

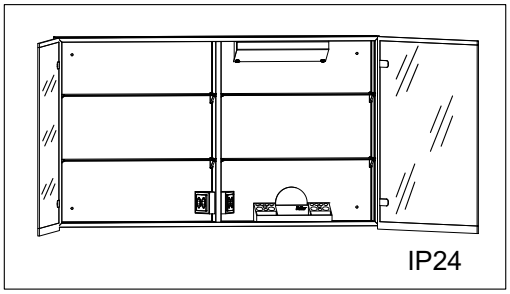

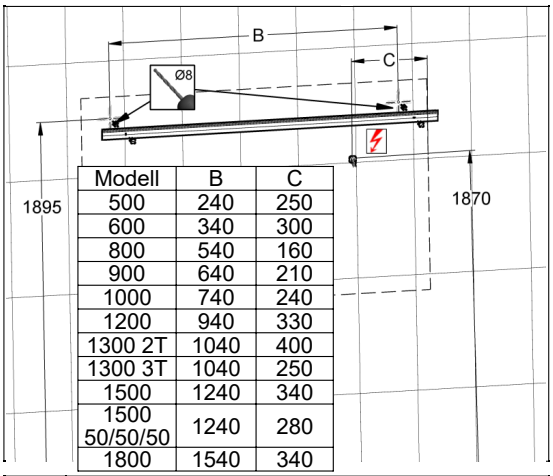

Modell	B	C
500	240	250
600	340	300
800	540	160
900	640	210
1000	740	240
1200	940	330
1300 2T	1040	400
1300 3T	1040	250
1500	1240	340
1500 50/50/50	1240	280
1800	1540	340

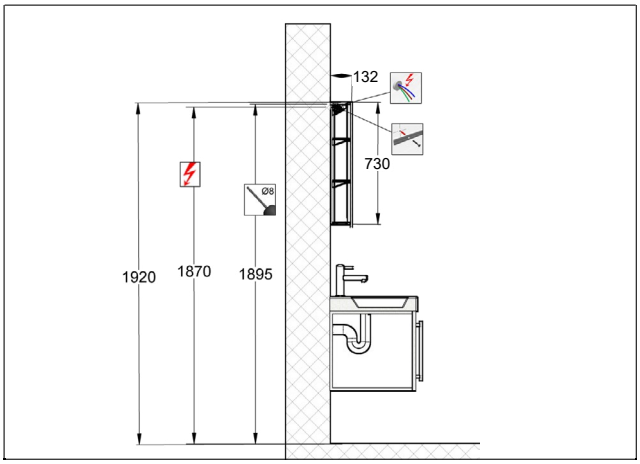

Die Montage des Spiegelschrankes muss durch einen Fachmann im Sanitärbereich erfolgen.
Arbeiten an den elektrischen Installationen dürfen nur von autorisierten Fachleuten nach den örtlichen Vorschriften ausgeführt werden.
Für nicht fachgerechte Installation wird jegliche Haftung abgelehnt.
Räume mit Badewanne ⓪ oder Dusche ① müssen mit einer FI-Schutzeinrichtung (RCD) I Δ n = 30mA gesichert sein. Bereich ② mindestens Schutzart IP X4. Bereich ② keine Steckdosen.

Le montage de l'armoire de toilette doit être effectué par un specialiste autorisé en équipement sanitaire.
Les travaux à l'installation électrique ne doivent pas être effectués que par des specialistes autorisés selon les prescriptions locales.
Si l'installation n'est pas faites par un expert nous déclinons toute résponsabilité.
Locaux avec baignoire ⓪ ou douche ① doivent être protégés par un dispositif de protection FI (RCD) I Δ n = 30mA. Volume ② mind. degré de protection IP X4. Volume ② des prises électriques ne sont pas permises.

Il montaggio dell'armadietto da bagno deve essere eseguito da personale autorizzato del settore impianti sanitari.
L'installazione elettrica deve essere eseguita da personale autorizzato secondo le norme vigenti del posto. Se l'installazione non viene eseguita dal personale autorizzato decliniamo ogni responsabilità.
Ambienti con vasca da bagno ⓪ o doccia ① devono essere protetti con un dispositivo di protezione FI (RCD) I Δ n = 30mA. Zona ② come minimo sistema di protezione IP X4. Zona ② non sono autorizzate le prese di corrente.

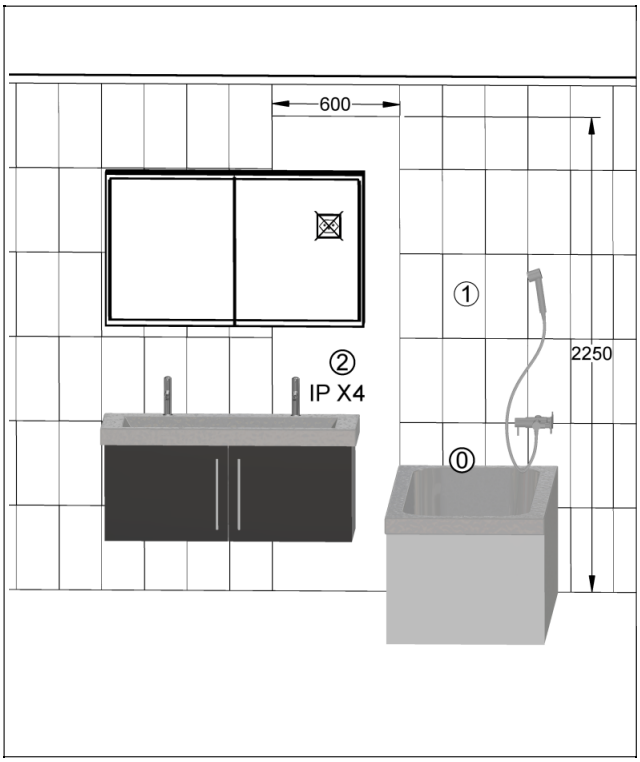

Massskizze / Montageanleitung Illuminato 2.0
Fiche de mesure / Instruction de montage Illuminato 2.0
Scheda misure / Istruzione di montaggio Illuminato 2.0

Keller Spiegelschränke guten-morgen.ch

1

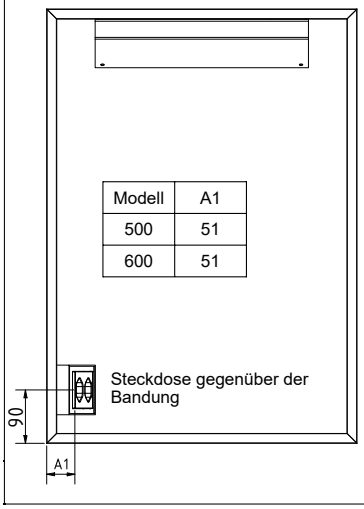

Modell	A1
500	51
600	51

2

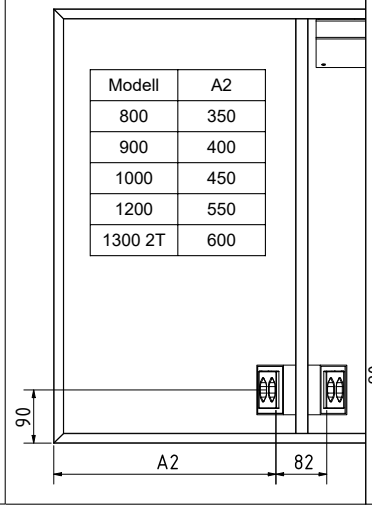

Modell	A2
800	350
900	400
1000	450
1200	550
1300 2T	600

3

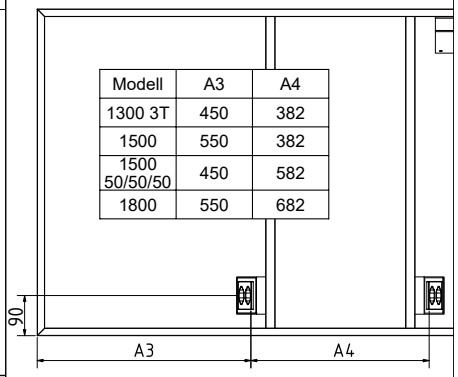

Modell	A3	A4
1300 3T	450	382
1500	550	382
1500 50/50/50	450	582
1800	550	682

4

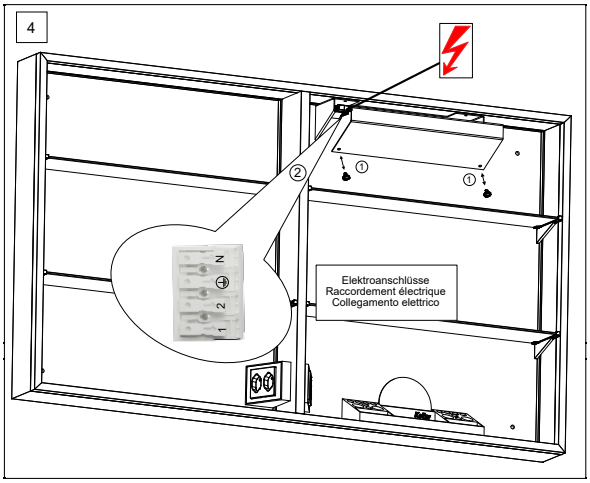

5

Elektroanschlüsse / Raccordement électrique / Collegamento elettrico

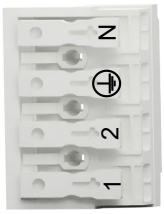

Neutral / neutre / neutro

Schutzleiter / conducteur de protection / conduttore di protezione

Steckdose / prise électrique / presa elettrica

Licht / lumière / luce

6

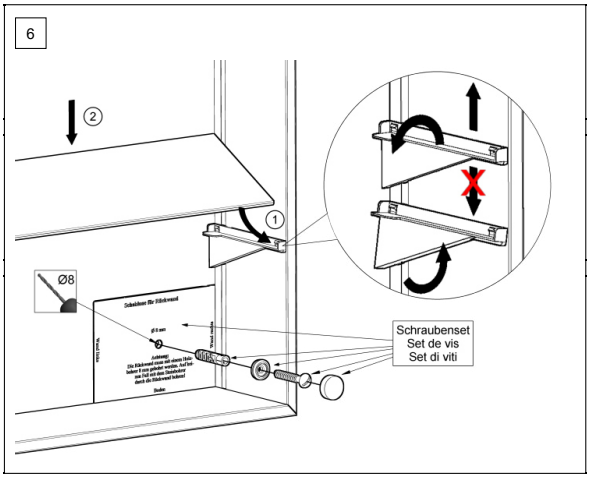

7

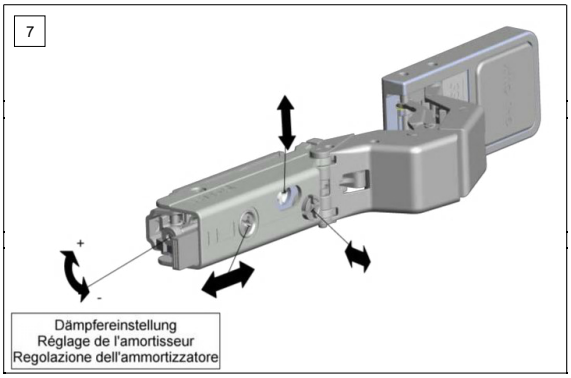

8

Achtung: Pflegehinweise beachten.
Attention: observez les conseils d'entretien.
Attenzione: osservare le istruzioni di pulizia.

Alle Masse sind in mm angegeben. / Toutes les mesures sont indiquées en mm. / Tutte le misure sono indicate in mm.

Keller Spiegelschränke AG — Ausgabe: 02.12.2021 / gez. OW — www.guten-morgen.ch

Massskizze / Montageanleitung Wandeinbau Illuminato 2.0
Fiche de mesure / Instruction de montage pour l'encastrement Illuminato 2.0
Scheda misure / Istruzione di montaggio ad incasso Illuminato 2.0

Keller Spiegelschränke guten-morgen.ch

614512 Keller Art. Nr. 314003173	Illuminato 2.0 500/1T/BL Illuminato 2.0 500/1P/CG Illuminato 2.0 500/1P/CS	**614518** Keller Art. Nr. 314003413	Illuminato 2.0 1000/2T Illuminato 2.0 1000/2P Illuminato 2.0 1000/2P	**614524** Keller Art. Nr. 314003913	Illuminato 2.0 1800/3T Illuminato 2.0 1800/3P Illuminato 2.0 1800/3P
614513 Keller Art. Nr. 314003183	Illuminato 2.0 500/1T/BR Illuminato 2.0 500/1P/CD Illuminato 2.0 500/1P/CD	**614519** Keller Art. Nr. 314003513	Illuminato 2.0 1200/2T Illuminato 2.0 1200/2P Illuminato 2.0 1200/2P		
614514 Keller Art. Nr. 314003013	Illuminato 2.0 600/1T/BL Illuminato 2.0 600/1P/CG Illuminato 2.0 600/1P/CS	**614521** Keller Art. Nr. 314003733	Illuminato 2.0 1300/2T Illuminato 2.0 1300/2P Illuminato 2.0 1300/2P		
614515 Keller Art. Nr. 314003023	Illuminato 2.0 600/1T/BR Illuminato 2.0 600/1P/CD Illuminato 2.0 600/1P/CD	**614520** Keller Art. Nr. 314003723	Illuminato 2.0 1300/3T Illuminato 2.0 1300/3P Illuminato 2.0 1300/3P		
614516 Keller Art. Nr. 314003073	Illuminato 2.0 800/2T Illuminato 2.0 800/2P Illuminato 2.0 800/2P	**614522** Keller Art Nr. 314003613	Illuminato 2.0 1500/3T Illuminato 2.0 1500/3P Illuminato 2.0 1500/3P		
614517 Keller Art. Nr. 314003313	Illuminato 2.0 900/2T Illuminato 2.0 900/2P Illuminato 2.0 900/2P	**614523** Keller Art Nr. 314003813	Illuminato 2.0 1500/3T Illuminato 2.0 1500/3P Illuminato 2.0 1500/3P		

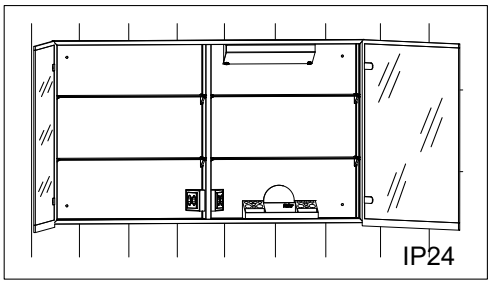

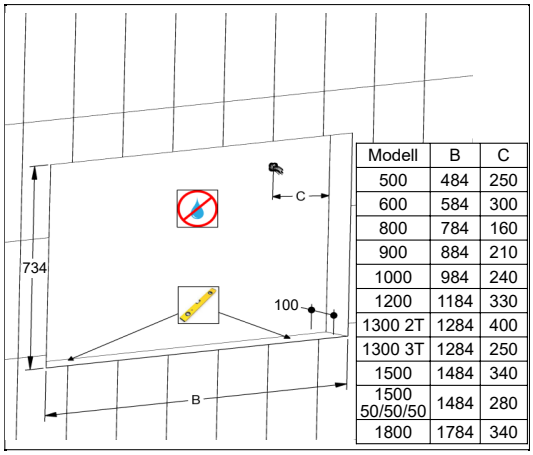

Modell	B	C
500	484	250
600	584	300
800	784	160
900	884	210
1000	984	240
1200	1184	330
1300 2T	1284	400
1300 3T	1284	250
1500	1484	340
1500 50/50/50	1484	280
1800	1784	340

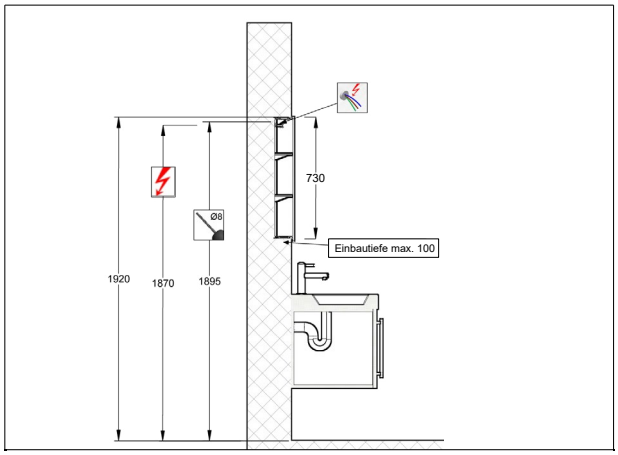

Die Montage des Spiegelschrankes muss durch einen Fachmann im Sanitärbereich erfolgen.
Arbeiten an den elektrischen Installationen dürfen nur von autorisierten Fachleuten nach den örtlichen Vorschriften ausgeführt werden.
Für nicht fachgerechte Installation wird jegliche Haftung abgelehnt.
Räume mit Badewanne ⓪ oder Dusche ① müssen mit einer FI-Schutzeinrichtung (RCD) I Δ n = 30mA gesichert sein.
Bereich ② mindestens Schutzart IP X4. Bereich ② keine Steckdosen.

Le montage de l'armoire de toilette doit être effectué par un specialiste autorisé en équipement sanitaire.
Les travaux à l'installation électrique ne doivent pas être effectués que par des specialistes autorisés selon les prescriptions locales.
Si l'installation n'est pas faites par un expert nous déclinons toute résponsabilité.
Locaux avec baignoire ⓪ ou douche ① doivent être protégés par un dispositif de protection FI (RCD) I Δ n = 30mA. Volume ② mind. degré de protection IP X4. Volume ② des prises électriques ne sont pas permises.

Il montaggio dell'armadietto da bagno deve essere eseguito da personale autorizzato del settore impianti sanitari.
L'installazione elettrica deve essere eseguita da personale autorizzato secondo le norme vigenti del posto. Se l'installazione non viene eseguita dal personale autorizzato decliniamo ogni responsabilità.
Ambienti con vasca da bagno ⓪ o doccia ① devono essere protetti con un dispositivo di protezione FI (RCD) I Δ n = 30mA. Zona ② come minimo sistema di protezione IP X4.
Zona ② non sono autorizzate le prese di corrente.

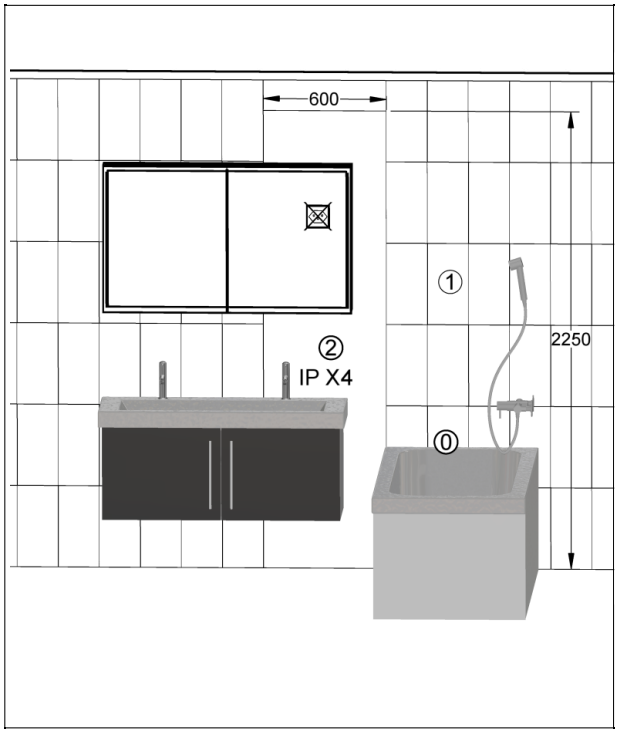

Keller Spiegelschränke AG Ausgabe: 02.12.2021 / gez. OW www.guten-morgen.ch

Massskizze / Montageanleitung Wandeinbau Illuminato 2.0
Fiche de mesure / Instruction de montage pour l'encastrement Illuminato 2.0
Scheda misure / Istruzione di montaggio ad incasso Illuminato 2.0

Keller Spiegelschränke guten-morgen.ch

1

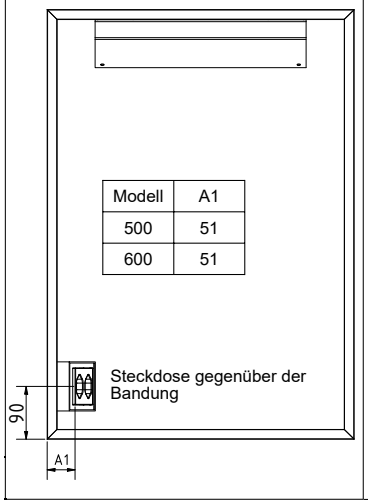

Modell	A1
500	51
600	51

2

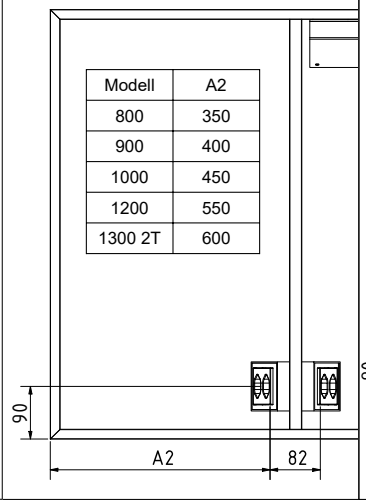

Modell	A2
800	350
900	400
1000	450
1200	550
1300 2T	600

3

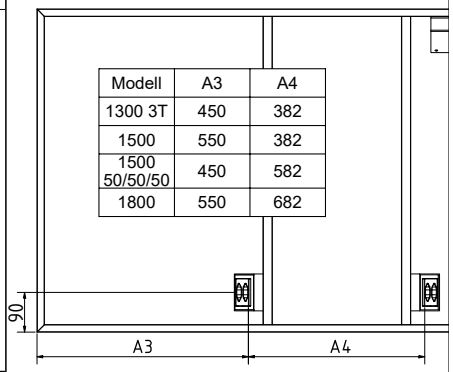

Modell	A3	A4
1300 3T	450	382
1500	550	382
1500 50/50/50	450	582
1800	550	682

4

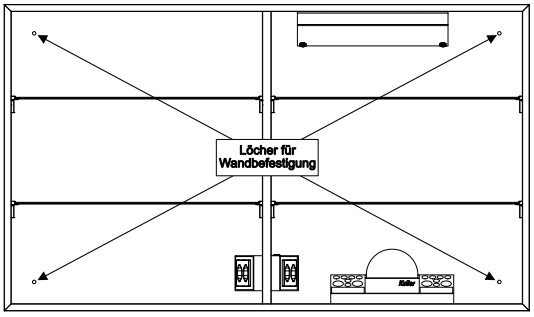

5

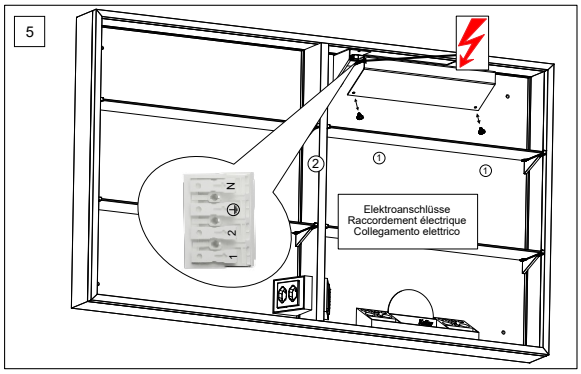

6 Elektroanschlüsse / Raccordement électrique / Collegamento elettrico

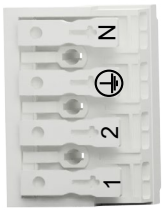

Neutral / neutre / neutro

Schutzleiter / conducteur de protection / conduttore di protezione

Steckdose / prise électrique / presa elettrica

Licht / lumière / luce

7

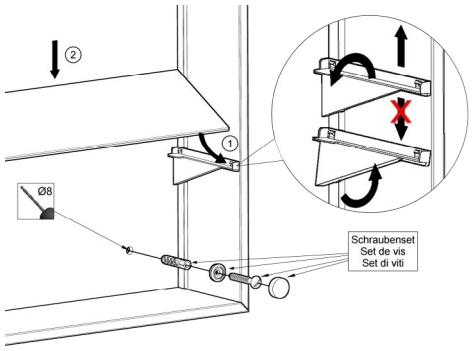

8

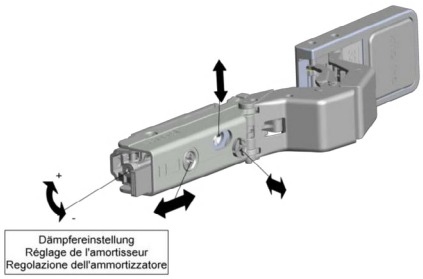

9

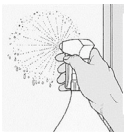

Achtung: Pflegehinweise beachten.
Attention: observez les conseils d'entretien.
Attenzione: osservare le istruzioni di pulizia.

Alle Masse sind in mm angegeben. / Toutes les mesures sont indiquées en mm. / Tutte le misure sono indicate in mm.

Keller Spiegelschränke AG Ausgabe: 02.12.2021 / gez. OW www.guten-morgen.ch